УКРАЇНА

(19) UA (11) 125010 (13) U

(51) МПК
A01B 35/20 (2006.01)

МІНІСТЕРСТВО ЕКОНОМІЧНОГО РОЗВИТКУ І ТОРГІВЛІ УКРАЇНИ

(12) ОПИС ДО ПАТЕНТУ НА КОРИСНУ МОДЕЛЬ

(21) Номер заявки: **u 2017 11917**

(22) Дата подання заявки: **05.12.2017**

(24) Дата, з якої є чинними права на корисну модель: **25.04.2018**

(46) Публікація відомостей про видачу патенту: **25.04.2018, Бюл.№ 8**

(72) Винахідник(и):
Кравцов Сергій Геннадійович (UA),
Чорна Тетяна Сергіївна (UA),
Мовчан Віталій Федорович (UA),
Ігнатьєв Євген Ігорович (UA)

(73) Власник(и):
ТАВРІЙСЬКИЙ ДЕРЖАВНИЙ АГРОТЕХНОЛОГІЧНИЙ УНІВЕРСИТЕТ,
пр. Б. Хмельницького, 18, м. Мелітополь, Запорізька обл., 72310 (UA)

(54) КУЛЬТИВАТОР ОВОЧЕВИЙ МІЖРЯДНИЙ

(57) Реферат:

Культиватор овочевий міжрядний містить раму, робочі органи. Додатково встановлені пружинні S-подібні стійки з можливістю використання плоскоріжучих робочих органів різної ширини.

UA 125010 U

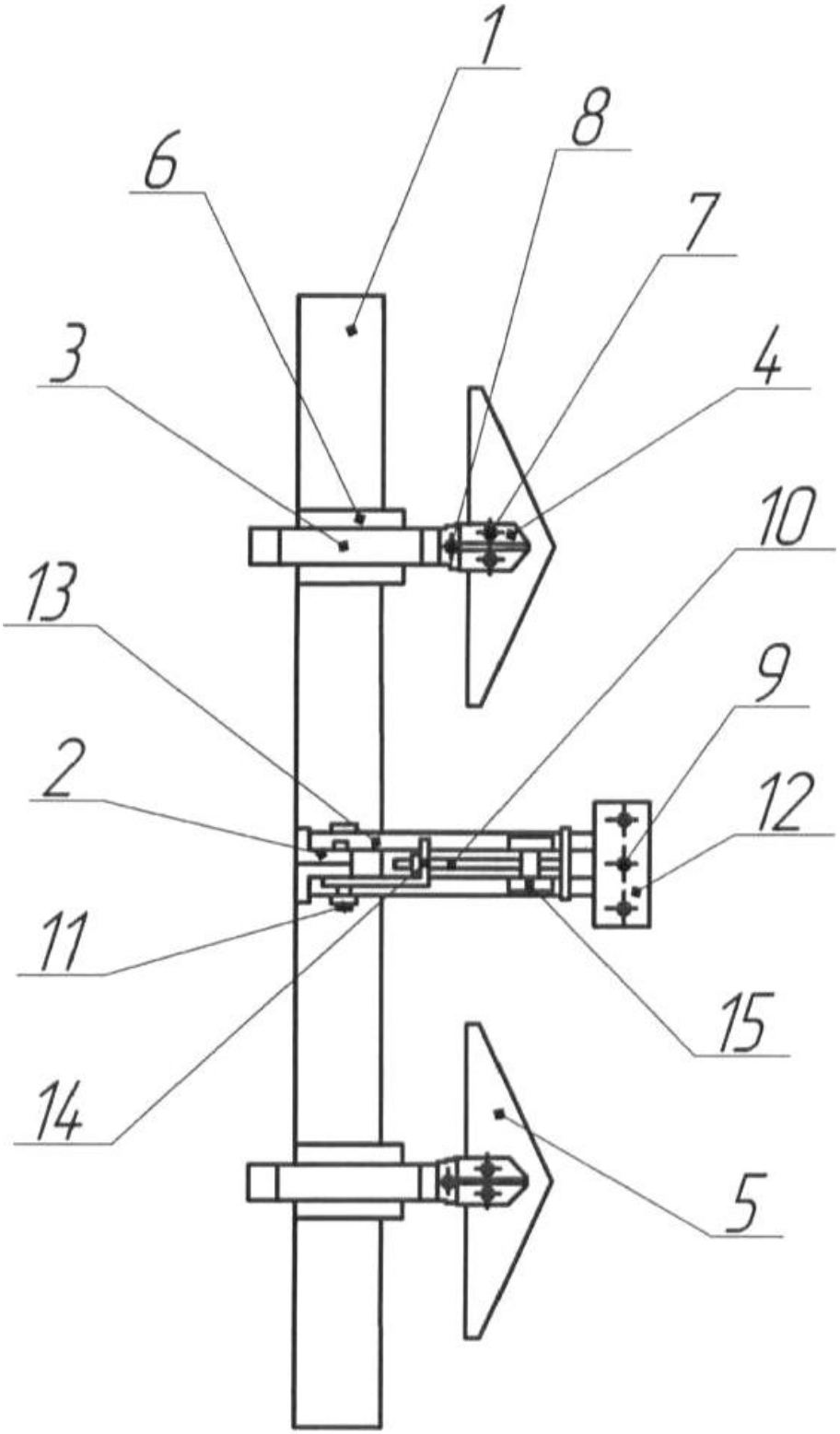

Фіг. 1

Корисна модель належить до галузі сільськогосподарського машинобудування і може бути використана при проведенні міжрядного обробітку овочевих культур при агрегатуванні з мотоблоком.

При проведенні другого міжрядного обробітку просапні культиватори обладнують жорсткими стійками [Сільськогосподарські та меліоративні машини: Підручник / Д.Г. Войтюк, В.О. Дубровін, Т.Д. Іщенко та ін.; За ред. Д.Г. Войтюка. - К.: Вища освіта, 2004. - 544 с; іл.].

Недоліком пристроїв-аналогів є те, що під час їх роботи зріз бур'янів не відповідає агровимогам при роботі на малих швидкостях (до 5 км/год.). Тому вони не можуть бути використані при агрегатуванні з мотоблоками.

За прототип прийнято ручний культиватор КР-1, який містить раму, на якій встановлено скобу або робочі органи.

Недоліком прототипу є мала продуктивність, а також велике фізичне навантаження на оператора.

В основу корисної моделі поставлена задача вдосконалення пристрою культиватора овочевого міжрядного шляхом встановлення S-подібної стійки з можливістю використання плоскоріжучих робочих органів різної ширини.

Це дає можливість проведення якісного зрізання бур'янів в міжрядді, зменшує навантаження на оператора та зменшує ширину поворотної смуги.

Поставлена задача вирішується тим, що культиватор овочевий міжрядний, що містить раму, на якій встановлено стійки з закріпленими на них робочими органами, відповідно встановлені пружинні S-подібні стійки з можливістю використання плоскоріжучих робочих органів різної ширини

Суть корисної моделі пояснюють креслення.

На Фіг. 1 - культиватор овочевий міжрядний (вигляд зверху).

На Фіг. 2 - культиватор овочевий міжрядний (вигляд збоку).

Культиватор овочевий міжрядний містить раму 1, яка виконана з прямокутної труби, до якої приєднується пружинні стійки 3, за допомогою спеціальних з'єднувальних елементів 6; двох робочих органів (плоскорізів) 5, які з'єднуються до пружинних стійок за допомогою долотоподібного адаптера 4, болтовим з'єднанням 7; основної рами 1 вертикально приварено стійку 13, до якої болтовим з'єднанням 11 закріплено шарнірно металева шина 14, у якої з однієї сторони під кутом 90 град., вигнута 1/3 частина; також, по напрямку руху агрегата приварена стійка 2, за допомогою кронштейну 12, з'єднується з мотоблоком; регулювання кута нахилу культиватора відбувається за рахунок гвинтового механізму 10, яких з'єднує дві стійки (2,13).

Пристрій працює наступним чином.

Оператор мотоблоку включає 1 передачу, відпускає муфту зчеплення та заглиблює культиватор на необхідну глибину. Оператор контролює глибину обробітку ґрунту шляхом мускульної сили, а також швидкість руху агрегату подачею палива при умовах повного зрізання бур'янів та розпушування міжряддя. В кінці гону здійснюється поворот шляхом підняття культиватора з міжрядь.

Робочі органи 5, які закріплені пружинних стійках, можуть бути відрегульовані на певний кут атаки за допомогою гвинтового механізму 10.

Ширина захвату регулюється залежно від обраної культури та швидкості обробітку забезпечує продуктивність 0,052 га/год.

ФОРМУЛА КОРИСНОЇ МОДЕЛІ

Культиватор овочевий міжрядний, що містить раму, робочі органи, який **відрізняється** тим, що додатково встановлені пружинні S-подібні стійки з можливістю використання плоскоріжучих робочих органів різної ширини.

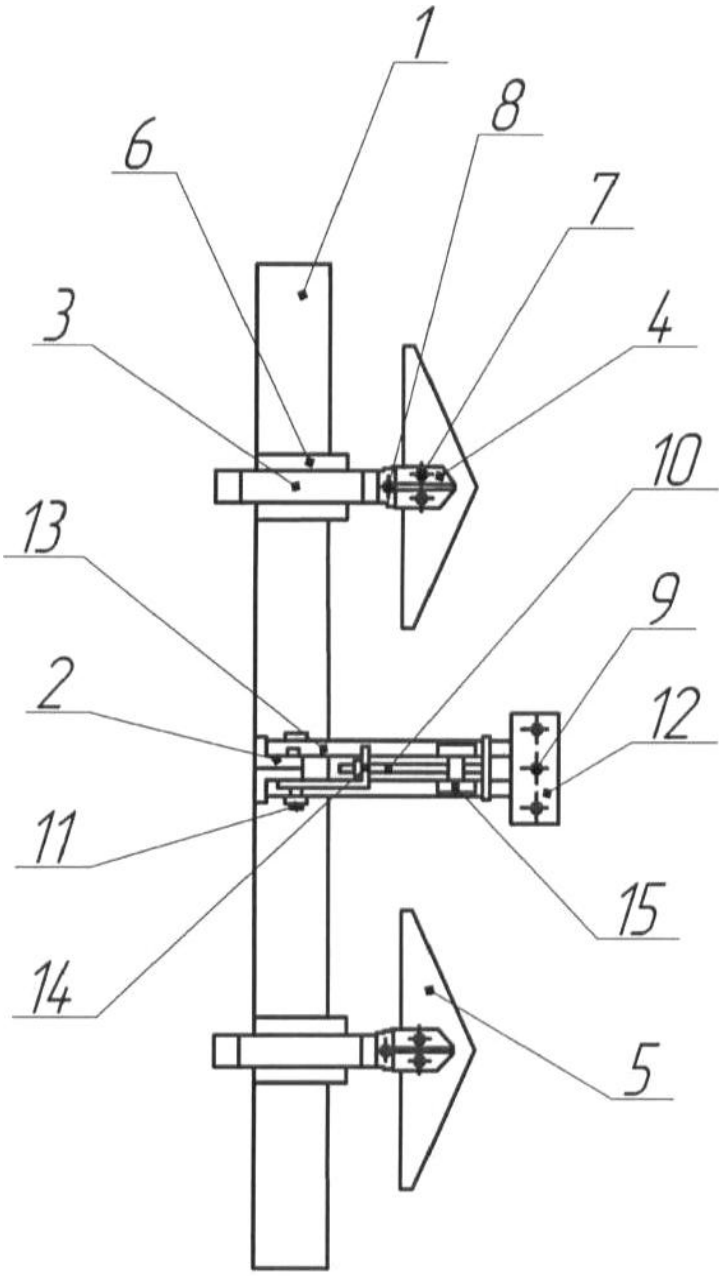

Фіг. 1

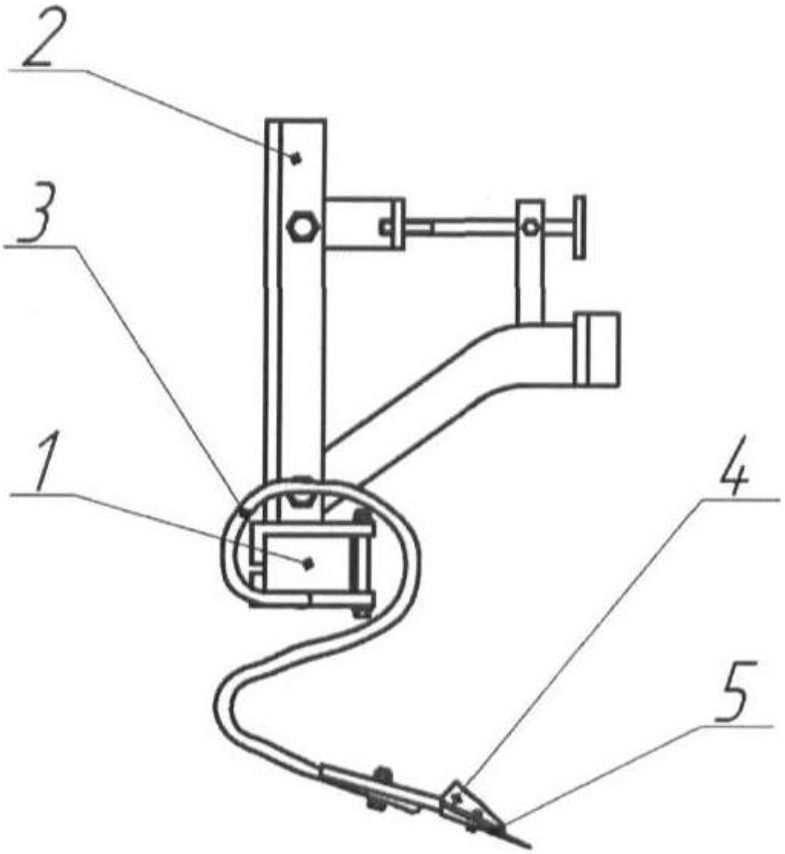

Фіг. 2

Комп'ютерна верстка А. Крижанівський

Міністерство економічного розвитку і торгівлі України, вул. М. Грушевського, 12/2, м. Київ, 01008, Україна

ДП "Український інститут інтелектуальної власності", вул. Глазунова, 1, м. Київ – 42, 01601