РОБОЧИЙ ЗОШИТ ДО ЛР 13

ТЕМА: Вивчення гідравлічної системи гідростатичної трансмісії комбайнів типу «Дон».

МЕТА: Вивчити призначення, будову та принцип дії гідравлічної системи гідростатичної трансмісії комбайнів типу «Дон».

Гідроприводи ведучих коліс (ГВК) призначені

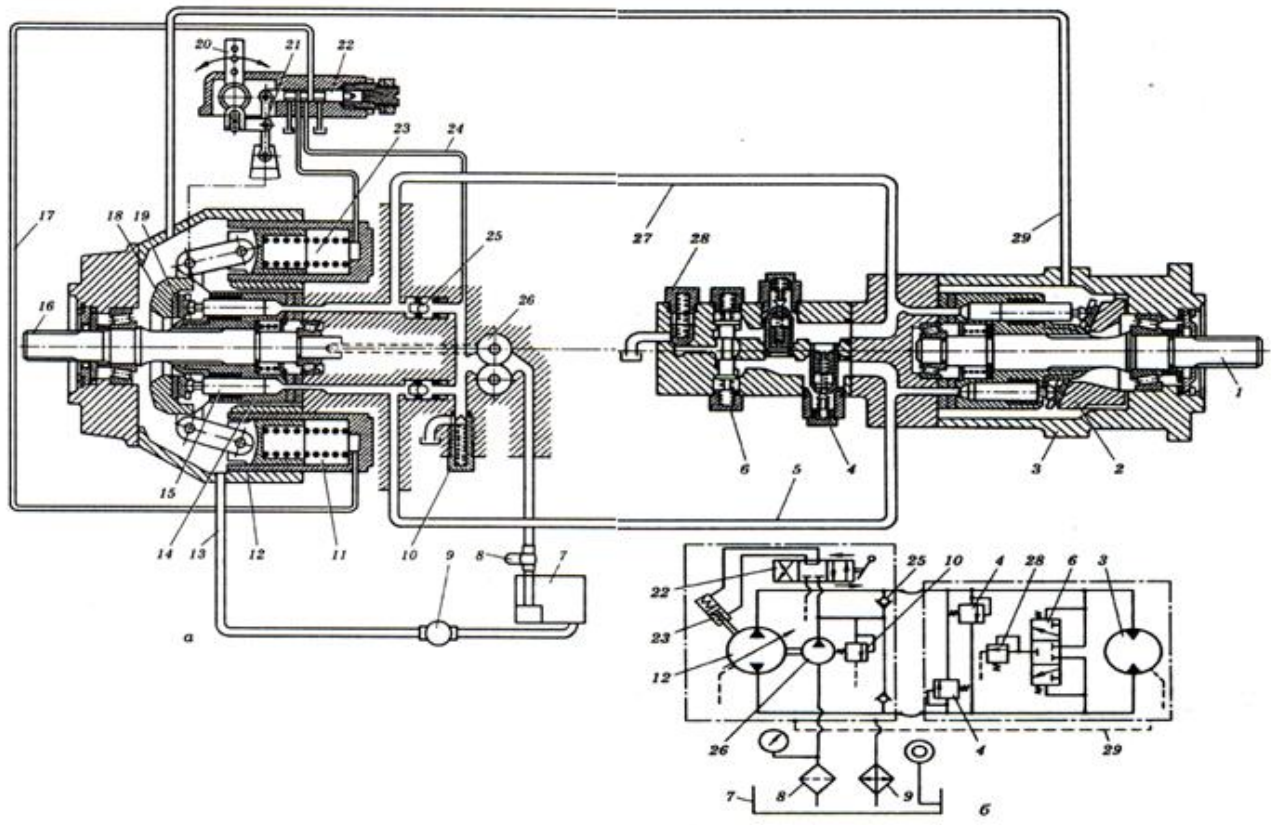

Рисунок 1- Конструктивна (а) і принципова (б) схеми гідроприводу ведучих коліс комбайна «Дон -1500».

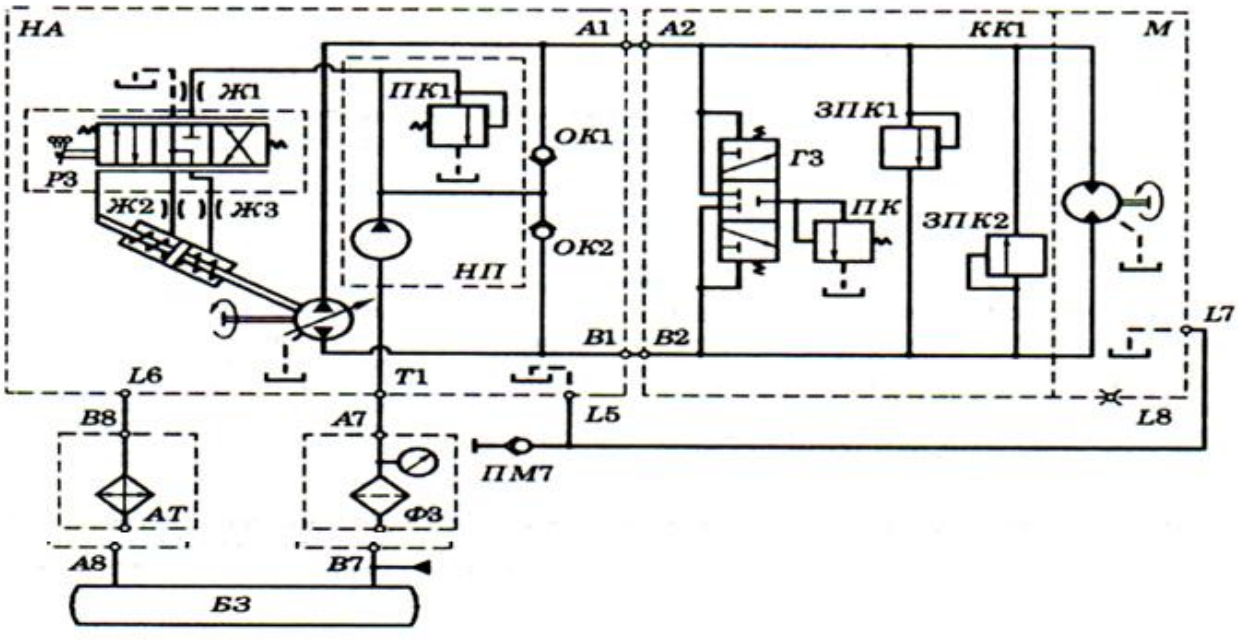

Рисунок 2 - Принципова схема гідроприводу ведучих коліс зернозбирального комбайна КЗС-9-1 “Славутич”

Висновок: