01МТК.065.310000ВО

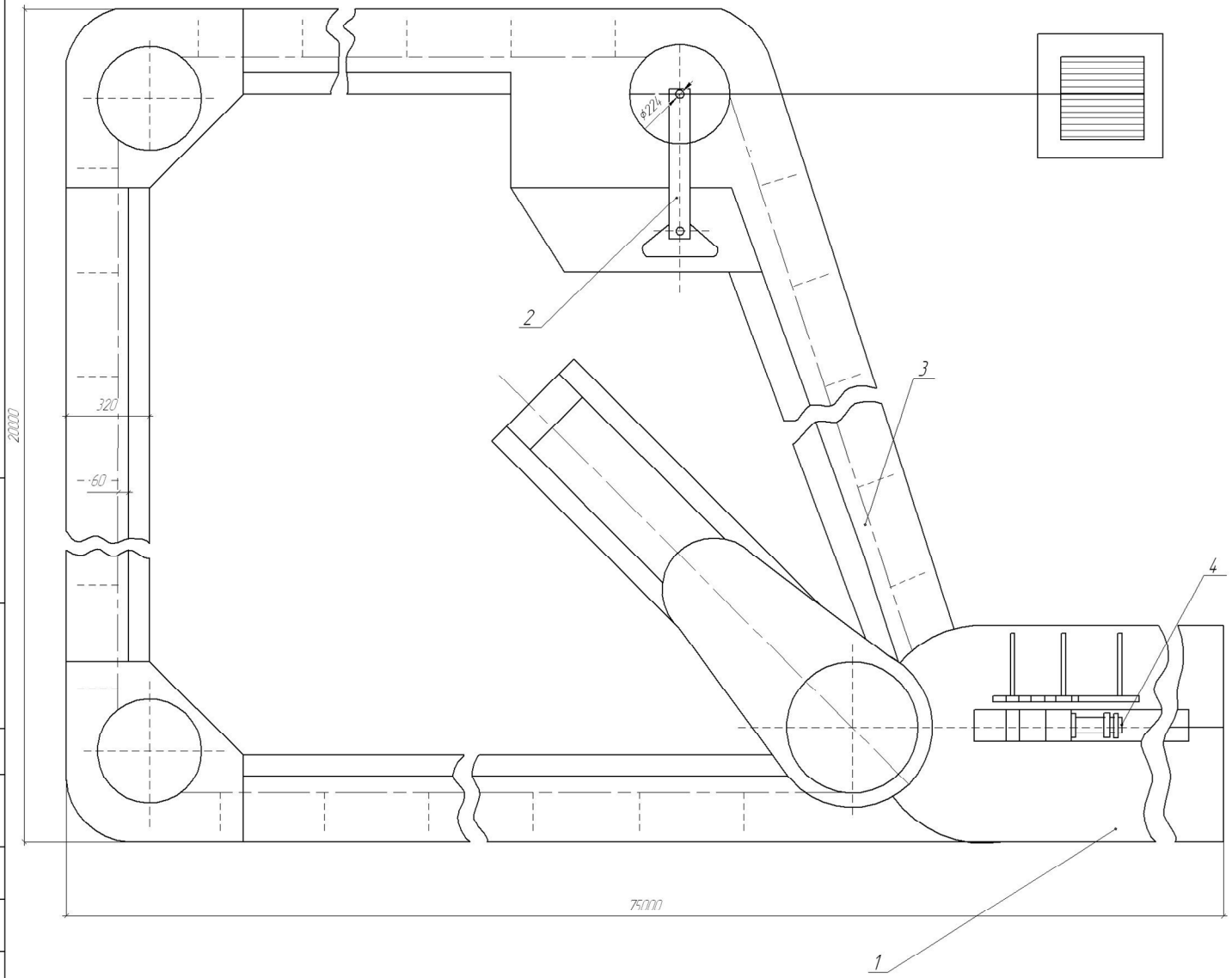

Технічна характеристика

Продуктивність, т/год.	4 –5,5
Маса транспортерів, кг	2169
Втому числі гортзонтального, кг	1616
похилого, кг	533
Кут похилого транспортеру в працюючому стані, градуси	30
Потрібна потужність транспортерів горизонтального,кВт	4
похилого, кВт	2

Вид транспортера – ланцюгово скребковий

Технічні вимоги

1 Робота транспортера повинна бути безшумною

2 Змінювати напрям руху ланцюга забороняється

3 Зірка привода та поворотніх пристроїв повинні знаходитися на рівні

4 Розташування поворотніх зірок натяжного пристрою і привода перевіряти

Поз.	Позначення	Найменування	Кіл.	Додаткові вказівки
		Запозичені вироби		
1		Похилий транспортер	1	
2		Натяжний пристрій горизонтального транспортера	1	
3		Горизонтальний транспортер	1	
		Заново розроблені вироби		
4	01МТК.065.314000СБ	Натяжний пристрій похилого транспортера	1	

Зм.	Арк.	№ докум.	Підп.	Дата
Розроб.		Подколзін		
Перев.		Скляр		
Т.контр.				
Н.контр.				
Затв.				

01МТК.065.310000ВО

Транспортер КСН-Ф-100

Літ.	Маса	Масштаб
/	1750	15

Аркуш 2 Аркушів 3

ТДАТУ, 2012

Копіював Формат А1

Інв. № дубл. | Підп. і дата | Взам. інв. № | Інв. № дубл. | Підп. і дата | Справ. № | Перв. застос.

01МТК.065.314000СБ

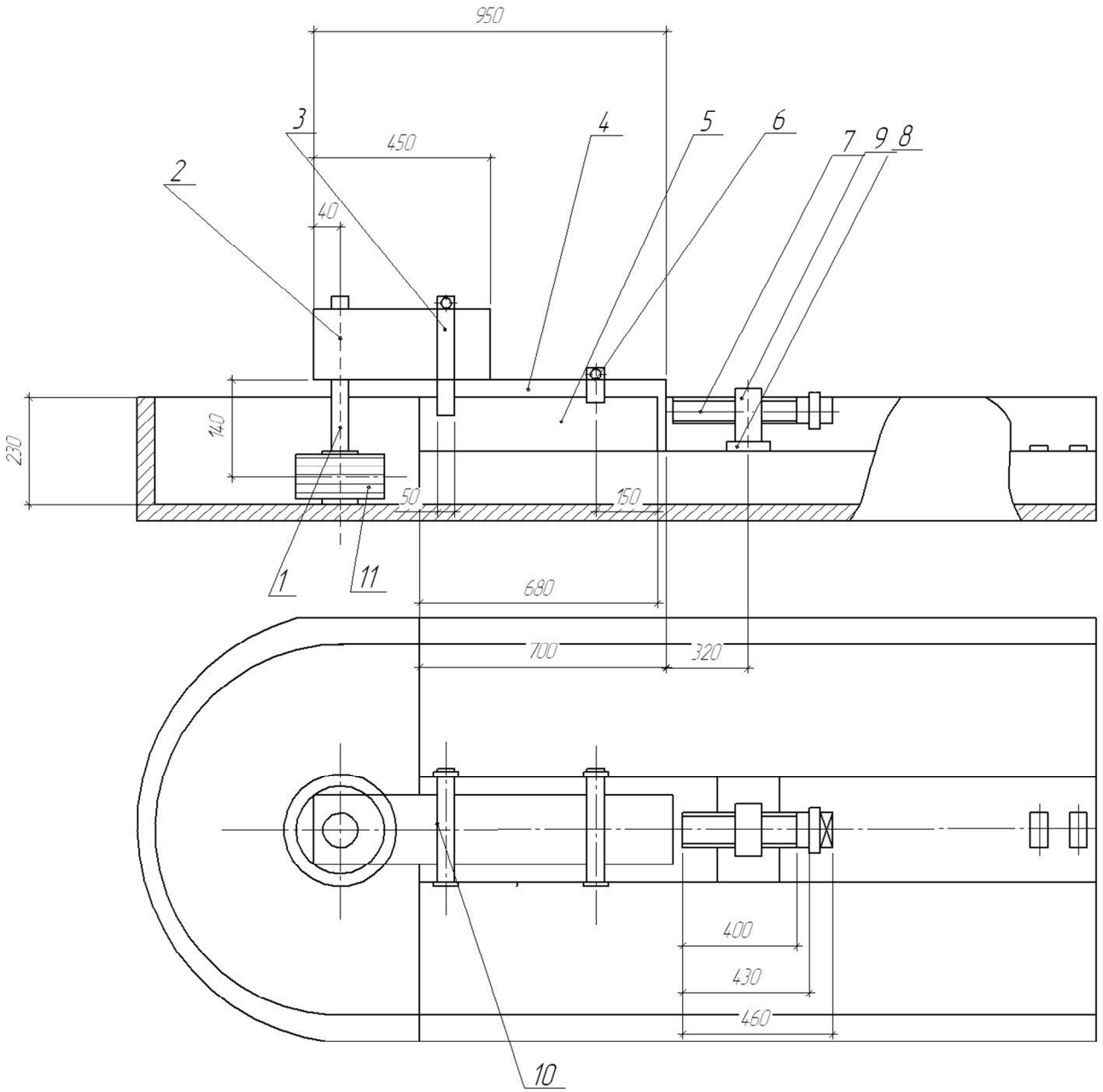

1. Натягнення транспортера робити винтом 7 на зусилля 123 Н

2. Перед збиранням натяжний пристрій

3. Провести іспит

Зона	Форм.	Поз.	Позначення	Найменування	Кіл.	Примітка
				Документація		
	А2		01МТК.065.314000СБ	Складальне креслення		
				Деталі		
		1	01МТК.065.314001	Вісь	1	
		2	01МТК.065.314002	Швелер	2	
		3	01МТК.065.314003	Пластина	2	
		4	01МТК.065.314004	Швелер	2	
		5	01МТК.065.314005	Пластина	2	
		6	01МТК.065.314006	Пластина	2	
		7	01МТК.065.314007	Гвинт	1	
		8	01МТК.065.314008	Втулка	1	
		9	01МТК.065.314009	Пластина	1	
		10	01МТК.065.314010	Палець	2	

Зм.	Арк.	№ докум.	Підп.	Дата	01МТК.065.314000СБ			
Розраб.		Подколзін			Натяжний пристрій похилого транспортера	Літ.	Маса	Масштаб
Перев.		Скляр					58	14
Т.контр.						Аркуш 3	Аркушів 3	
Н.контр.						ТДАТУ, 2012		
Затв.								

Копіював

Формат А2

Інв. № дубл. | Підп. і дата | Взам. інв. № | Інв. № дубл. | Підп. і дата | Перв. застос. | Справ. №

01МТК.165.210000

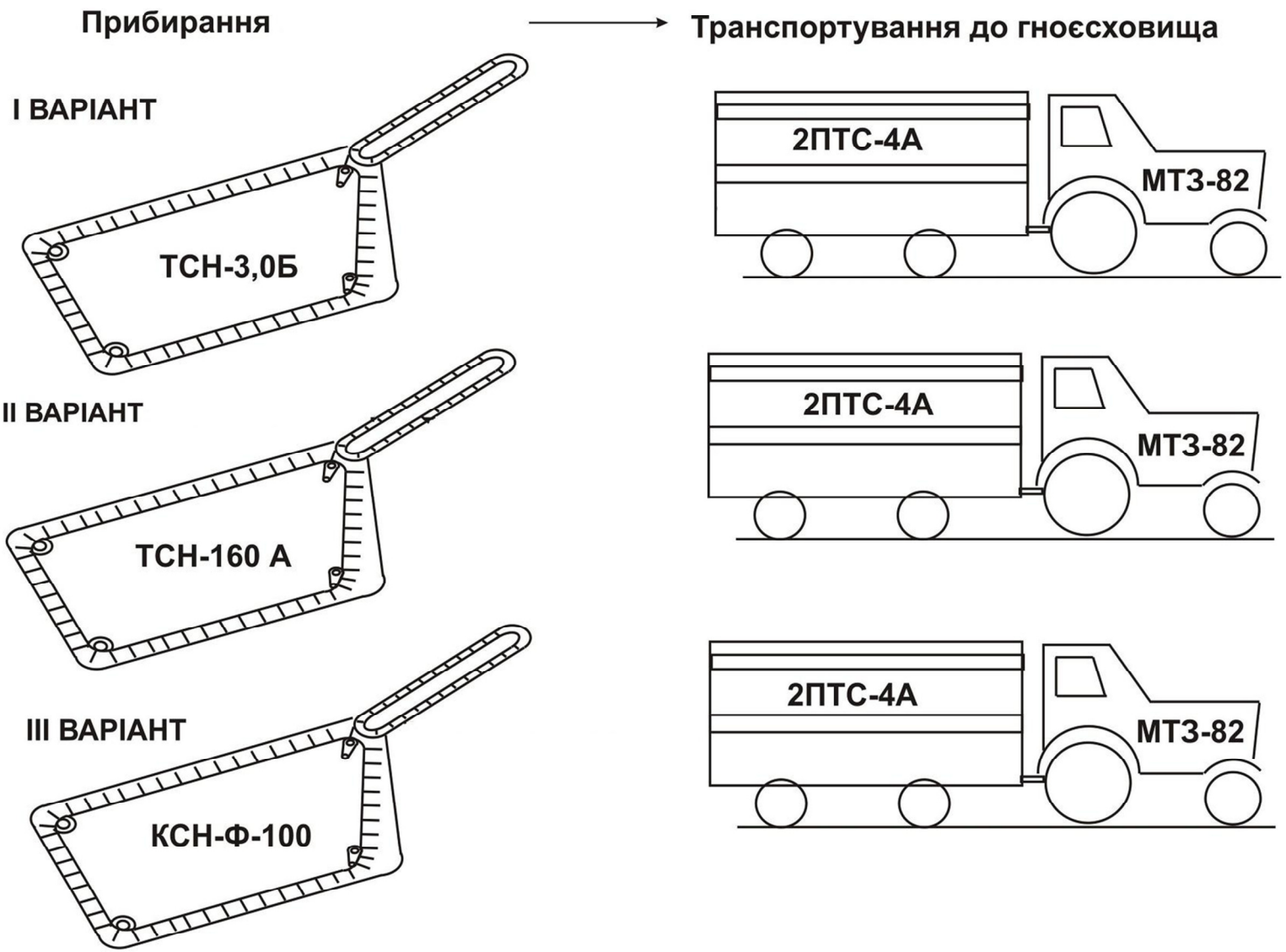

					01МТК.165.210000			
Зм.	Арк.	№ докум.	Підп.	Дата	Варіанти конструктивно-технологічних схем лінії видалення гною	Літ.	Маса	Масштаб
Розраб.		Головін				/		
Перев.		Скляр				Аркуш 1	Аркушів 3	
Т.контр.								
Н.контр.						ТДАТУ, 2012		
Затв.								

Копіював

Формат А2

Перв. застос.

Справ. №

Підп. і дата

Інв. № дубл.

Взам. інв. №

Підп. і дата

Інв. № ориг.

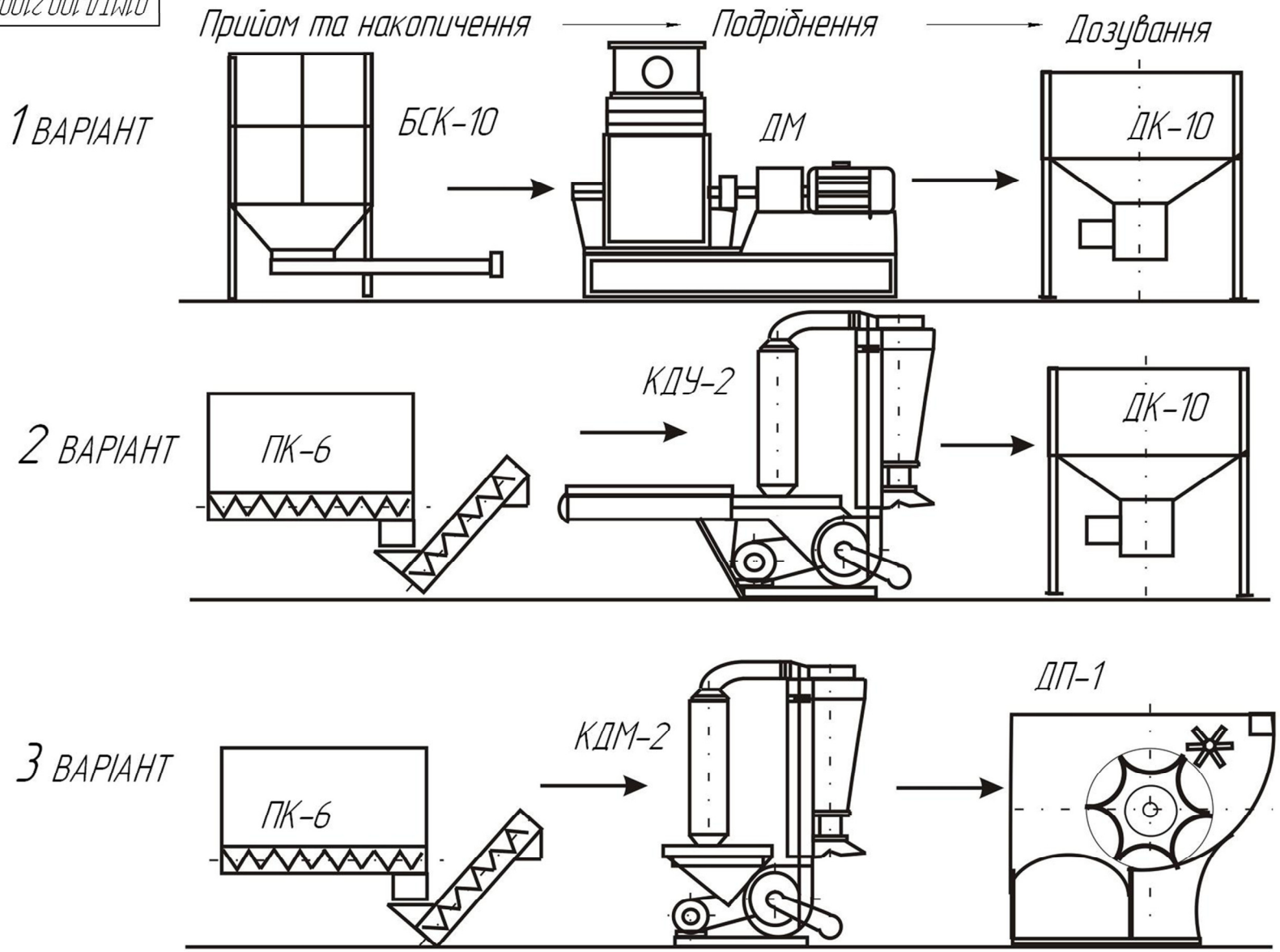

					01МТД.100.210000			
Зм.	Арк.	№ докум.	Підп.	Дата	Варіанти конструктивно-технологічних схем лінії приготування концкормів	Літ.	Маса	Масштаб
Розраб.		Подколзін				/		
Перев.		Скляр				Аркуш 1	Аркушів 3	
Т.контр.								
Н.контр.						ТДАТУ, 2012		
Затв.								

Копіював

Формат А2

Перв. застос.

Справ. №

Підп. і дата

Інв. № дубл.

Взам. інв. №

Підп. і дата

Інв. № ориг.